BX09

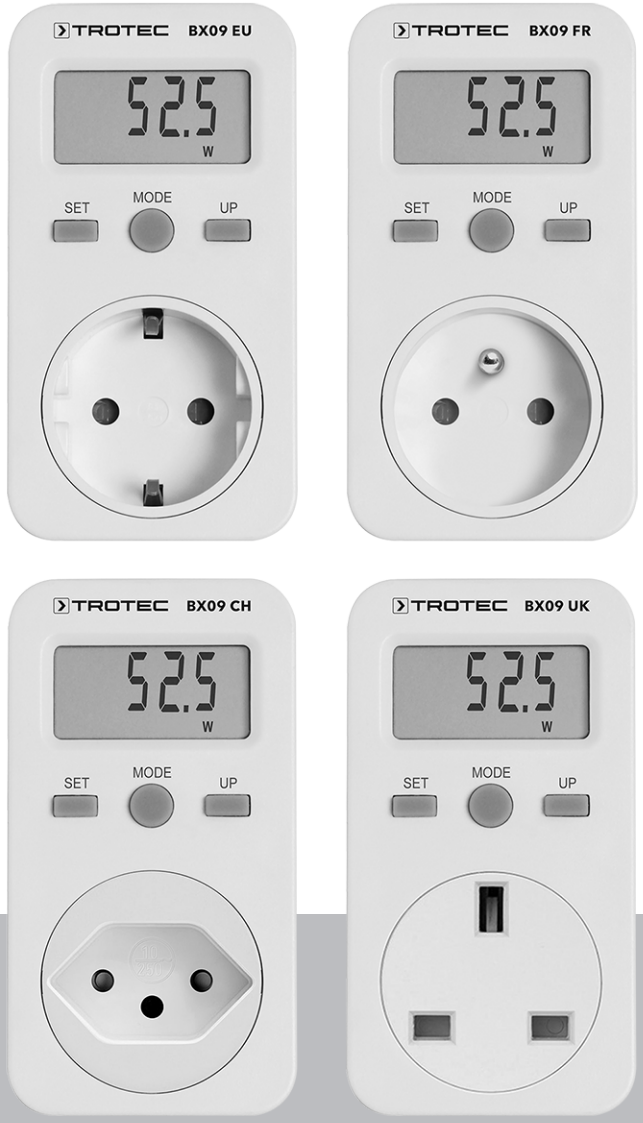

SV

ÖVERSÄTTNING AV BRUKSANVISNING I ORIGINAL
ENERGIKOSTNADSMÄTARE

TROTEC

TRT-BA-BX09-TC230109TRT02-007-SV

Innehållsförteckning

Information om bruksanvisningens användning 2

Säkerhet..... 3

Information om apparaten 4

Transport och lagring..... 5

Drift 6

Underhåll och reparation..... 7

Fel och störningar..... 7

Kassering 7

Information om bruksanvisningens användning

Symboler

Varning
Detta signalord betecknar en risk med medelsvår riskgrad som kan leda till döden eller allvarliga personskador om den inte undviks.

Varning för elektrisk spänning
Denna symbol gör uppmärksam på att det finns risk för liv och hälsa pga. elektrisk spänning.

Akta
Detta signalord betecknar en risk med låg riskgrad som kan leda till lätta eller mindre personskador om den inte undviks.

Information
Detta signalord betecknar viktig information (t.ex. materiella skador), men ingen risk för liv och lem.

Info
Hänvisningar med denna symbol hjälper dig att snabbt och säkert kunna utföra ditt arbete.

Följ anvisningen
Hänvisningar med denna symbol gör uppmärksam på att bruksanvisningen måste beaktas.

Bruksanvisningens aktuella version kan du ladda ner från följande länk:



BX09 EU

https://hub.trotec.com/?id=42345

BX09 CH

https://hub.trotec.com/?id=47143

BX09 FR

https://hub.trotec.com/?id=47144

BX09 UK

https://hub.trotec.com/?id=47145

Säkerhet

Läs noggrant igenom denna anvisning före idrifttagning/ användning av apparaten och förvara den alltid i uppställningsplatsens/apparatens omedelbara närhet.

Varning

Läs alla säkerhetsföreskrifter och anvisningar.
Att inte iaktta säkerhetsföreskrifter och anvisningar kan orsaka elstötar, brand och/eller allvarliga personskador.
Förvara alla säkerhetsföreskrifter och anvisningar på ett säkert ställe för framtida användning.

- Apparaten levereras med en varningsdekal. Klistra på varningsdekalen på ditt lands språk på sidan av apparaten före den första idrifttagningen.

Koppla inte i en rad!
Använd bara i torra rum!
Utan spänning bara när uttaget har dragits ut!
Täck inte under användning! sv

- Använd inte apparaten i explosionsfarliga utrymmen eller områden och ställ inte heller upp den där.
- Använd inte apparaten i aggressiva atmosfärer.
- Doppa inte apparaten i vatten. Undvik att vätskor kommer in i apparatens inre.
- Beakta ingångsparametrarna enligt den tekniska informationen och låt dem aldrig överskridas.
- Skydda apparaten mot permanent direkt solljus.
- Täck inte över apparaten! Vid en högre anslutningseffekt värms apparaten upp. Täcker du över apparaten kan den överhettas och eventuellt orsaka bränder!
- Öppna inte apparaten.
- Ta inte bort några säkerhetstecken, klistermärken eller etiketter från apparaten. Håll alla säkerhetstecken, klistermärken och etiketter i läsbart skick.
- Installera inte flera apparater efter varandra.
- Använd inte apparaten i fuktiga utrymmen.
- Observera att apparaten endast är utan spänning när kontakten är urdragen.
- Beakta förvarings- och driftvillkoren (se kapitel Tekniska data).

Ändamålsenlig användning

Använd apparaten uteslutande för mätning av strömkretsar som via en stickkontakt är direkt anslutna till lågspänningsnätet, t.ex. hushållsapparater, bärbara elapparater osv. och följ alltid den tekniska informationen.

En användning av apparaten utöver den ändamålsenliga användningen gäller som felanvändning.

Förutsebar felanvändning

Apparaten lämpar sig inte för användning med förlängningskabel. Apparaten får inte användas i explosionsfarlig miljö, vid väta eller hög luftfuktighet.

Personalkvalifikation

Personer som använder denna apparat måste:

- ha läst och förstått bruksanvisningen, särskilt kapitel Säkerhet.

Restrisker

Varning för elektrisk spänning
Elstöt till följd av otillräcklig isolering. Kontrollera apparaten före varje användning avseende skador och korrekt funktion.
Om det förekommer skador, använd inte apparaten.
Använd inte apparaten om apparaten eller dina händer är fuktiga eller blöta!
Använd inte apparaten om batteriet eller huset är öppna.

Varning
Barn kan kvävas av förpackningsmaterialet! Håll barn borta från förpackningsfolier och -delar. Det råder livsfara genom kvävning.

Varning för elektrisk spänning
Det finns risk för kortslutning genom vätskor som tränger in i huset!
Doppa inte apparaten och tillbehöret i vatten. Se till att inget vatten eller andra vätskor kan tränga in i huset.

Varning för elektrisk spänning
Arbeten på elektriska komponenter får endast genomföras av ett specialistföretag med behörighet.

Varning
Apparaten är inte en leksak och får inte hamna i barns händer.

Varning
Det kan utgå faror från denna apparat om personer som inte undervisats använder den på ett felaktigt eller icke ändamålsenligt sätt! Beakta personalkvalifikationerna!

Akta
Håll tillräckligt avstånd från värmekällor.

Information
För att undvika skador på apparaten får den inte utsättas för extrema temperaturer, extrem luftfuktighet eller väta.

Information
Använd inga starka rengöringsmedel, skurmedel eller lösningsmedel för att rengöra apparaten.

Information om apparaten

Beskrivning av apparaten

Apparaten BX09 mäter energiförbrukningen på en ansluten slutenhet.

I visningen får du information om förbrukningen i watt, den totala förbrukningen i kWh, pris eller kostnader per kWh.

Apparaten BX09 finns i olika utföranden för anslutning till nätkontakter i EU (BX09 EU), Schweiz (BX09 CH), Storbritannien (BX09 UK) och Frankrike (BX09 FR). BX09 EU visas som exempel för bilderna i denna anvisning.

Bild på apparaten

BX09 EU

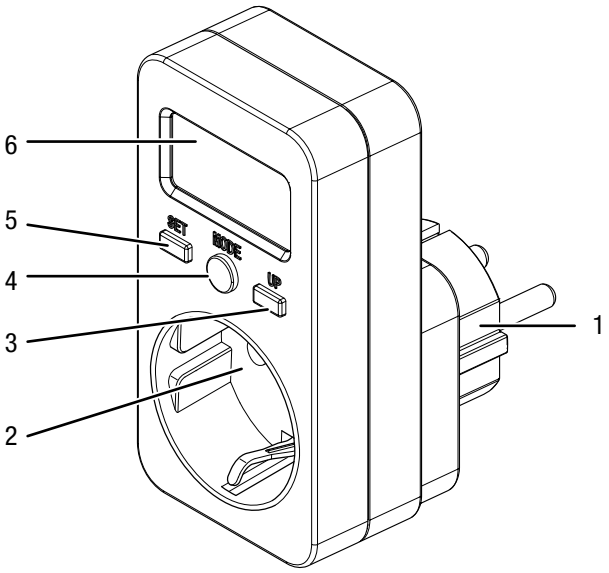

BX09 CH

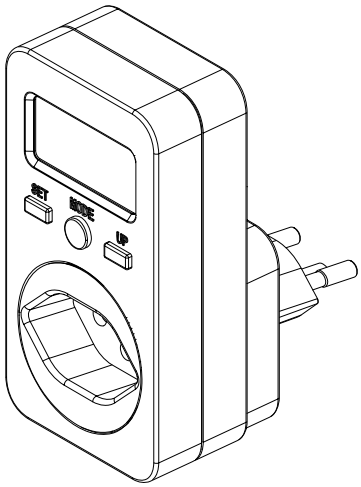

BX09 FR

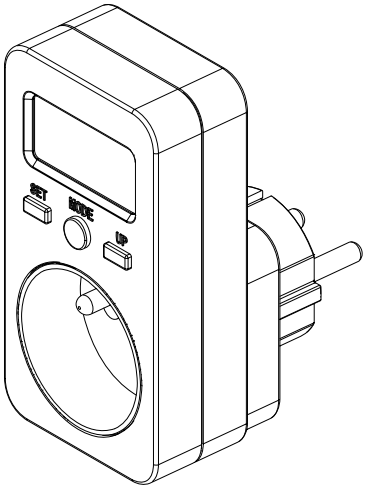

BX09 UK

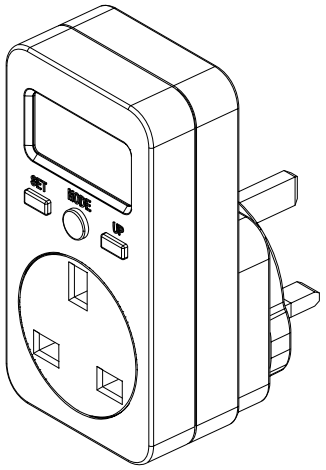

Nr	Beteckning
1	Anslutning kontaktuttag
2	Anslutning slutenhet (mellankontakt)
3	Knapp *UP*
4	Knappen *MODE*
5	Knapp *SET*
6	Display

Display

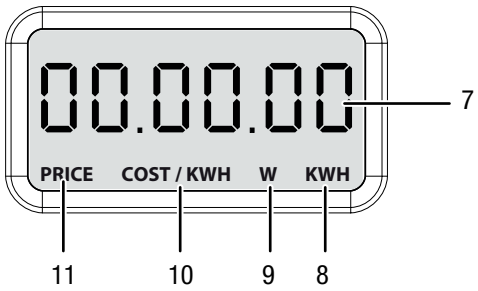

Nr	Beteckning
7	Mätvärdesvisning
8	Indikering *KWH* - förbrukningsindikering kilowattimmar
9	Indikering *W* - förbrukningsindikering Watt
10	Indikering *COST/KWH* - förbrukningsindikering kostnader per kilowattimme
11	Indikering *PRICE* - förbrukningsindikering kostnader totalt

Teknisk information

Parameter	Värde
Modell	BX09
Spänningsförsörjning	230 V AC , 50/60 Hz
Belastning, max.	EU: 16 A, 3680 W
	CH: 10 A, 2300 W
	FR: 16 A, 3680 W
	UK: 13 A, 2990 W
Mätområdesupplösning	0,1 W 0,01 kWh
Noggrannhet	±2 % eller ± 2 W (0-100 W); ±2 % (100-3680 W)
Indikeringsområde	0,00 till 9999,9 kWh 0,00 till 9999 totalkostnader
Förvaringsvillkor	5 °C till 40 °C, < 85 % R.F.
Mätkretskategori	Cat II, 2500 V
Skyddsklass	IP20
Mått (längd x bredd x höjd)	97 x 51 x 75 mm
Vikt (utan förpackning)	100 g

Leveransomfattning

- 1 x energikostnadsmätare BX09
- 1 x kortanvisning

Transport och lagring

Information

Apparaten kan skadas om den förvaras eller transporteras osakkunnigt.
laktta informationen om apparatens transport och förvaring.

Transport

Transportera apparaten torrt och skyddat, t.ex. i en lämplig väska, för att skydda den från yttre inverkan.

Förvaring

Följ följande förvaringsvillkor när apparaten inte används:

- torrt och skyddat mot frost och hetta
- på en plats skyddad mot damm och direkt solljus
- vid en förvaringstemperatur som motsvarar Tekniska data

Drift

Sätta på apparaten

Info

Beakta att om man flyttar apparaten från en kall till en varm miljö kan följden bli att det bildas kondens på apparatens kretskort. Denna fysikaliska effekt som inte kan undvikas ger en förfalskad mätning. Displayen visar i detta fall inga eller felaktiga mätvärden. Vänta i några minuter tills apparaten har ställt in sig på de förändrade villkoren innan mätningen genomförs.

1. Apparaten levereras med en varningsdekal. Klistra på varningsdekalen på ditt lands språk på sidan av apparaten före den första idrifttagningen.

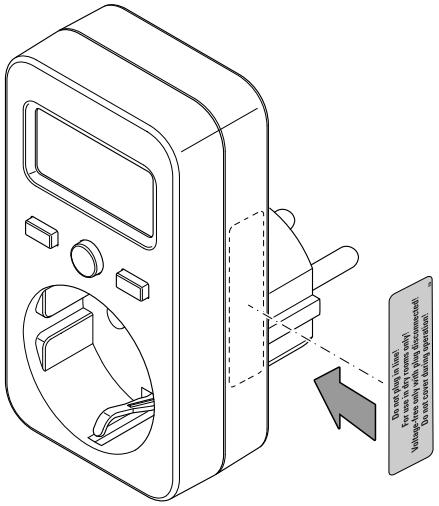

2. Anslut apparaten till ett tillräckligt säkrat kontaktuttag.
3. Anslut slutapparaten till mellankontakten.
   ⇨ Apparaten är påsatt.

Ställa in pris per kilowattimme

Information

Priset per kilowattimme har på fabriken ställts in på 0,0.

1. Tryck flera gånger på knappen *MODE* (4) tills indikeringen *COST/KWH* (10) visas på displayen (6).
   ⇨ Det aktuellt inställda priset per kilowattimme visas på displayen (6).
2. Tryck på knappen *SET* (5).
   ⇨ Den första siffran i mätvärdesindikeringen (7) blinkar.
3. Tryck flera gånger på knappen *UP* (3) för att ställa in önskat värde.
4. Tryck återigen på knappen *SET* (5).
   ⇨ Den andra siffran i mätvärdesindikeringen (7) blinkar.
5. Tryck flera gånger på knappen *UP* (3) för att ställa in önskat värde.
6. Fortsätt så länge tills alla fyra siffrorna har ställts in.
7. Tryck återigen på knappen *SET* (5).
   ⇨ Kommatecknet i mätvärdesindikeringen (7) blinkar.
   ⇨ Vid behov kan du förskjuta kommatecknet med knappen *UP* (3).
8. Tryck på knappen *SET* (5).
   ⇨ Priset per kilowattimme har ställts in och visas på displayen (6).

Ställa om indikeringsläge

Följande värden kan visas på apparaten:

- Totalkostnader (indikering *PRICE*, 11)
- Pris per kilowattimme (indikering *COST/KWH*, 10)
- Förbrukning i realtid (indikering *W*, 9)
- Totalförbrukning sedan starten (indikering *KWH*, 8)

1. Tryck på knappen *MODE* (4), tills önskat indikeringsläge har ställts in.

Reset

Gör enligt följande för att återställa indikeringen för de uppmätta kilowattimmarna till 0,00:

1. Tryck på knappen *MODE* (4) tills apparaten befinner sig i indikeringsläge Totalförbrukning sedan starten (indikering *KWH*, 10).
2. Håll knappen *MODE* (4) intryckt i ca 3 sekunder.
   ⇨ Totalförbrukningen sedan starten återställs till 0,00.

Internt minne

Apparaten har ett internt minne. Priset per kilowattimme och totalkostnaderna sparas, även när apparaten inte är ansluten till strömnätet.

Urdrifttagning

1. Dra ut slutenheten ur mellankontakten.
2. Bryt strömmen till apparaten.
3. Förvara apparaten enligt kapitel Förvaring.

Underhåll och reparation

Rengöring

Rengör apparaten med en fuktig, mjuk och luddfri trasa. Se till att det inte tränger in fukt i huset. Använd inga sprayer, lösningsmedel, alkoholhaltiga rengöringsmedel eller skurmedel, utan endast rent vatten för att fukta trasan.

Reparation

Gör inga ändringar på apparaten och montera inga reservdelar. Kontakta tillverkaren för reparation eller kontroll av apparaten.

Fel och störningar

Apparatens felfria funktion har kontrollerats flera gånger under produktionen. Om det ändå skulle förekomma funktionsstörningar måste apparaten kontrolleras enligt följande lista.

Störning	Avhjälpning
Apparaten visar ovanliga tecken eller värden i displayen.	Dra ut apparatens kontakt ur kontaktuttaget och sätt i den igen efter en kort stund. Kontrollera att störningen har åtgärdats. Kontakta Trotec kundtjänst om problemet kvarstår.
Apparaten reagerar inte efter en knapptryckning.	

Kassering

Avfallshantera alltid förpackningsmaterial miljövänligt och enligt gällande lokala bestämmelser för avfallshantering.



Symbolen med en överstruken soptunna innebär att denna produkt och eventuellt tillhörande komponenter enligt direktiv (2012/19/EU) om avfall som utgörs av eller innehåller elektriska eller elektroniska produkter och enligt nationella lagar, inte får kasseras i hushållssoporna.

För kostnadsfri återlämning finns lokala uppsamlingsplatser för uttjänt elektrisk eller elektronisk utrustning. Adresserna finns att få hos de lokala myndigheterna. I många EU-länder kan du få mer information om återlämningsmöjligheterna på vår webbsida https://hub.trotec.com/?id=45090. Kontakta annars ett officiellt återvinningsföretag för uttjänta apparater som är auktoriserat i ditt land.

Genom den separata uppsamlingen av avfall av elektrisk och elektronisk utrustning, ska återanvändning, materialåtervinning resp. andra former av återvinning av avfallsutrustning såväl som negativa följder på miljön och människors hälsa vid kassering av eventuella farliga ämnen i utrustningen, undvikas.

Trotec GmbH

Grebbener Str. 7
52525 Heinsberg
Germany
+49 2452 962-0
+49 2452 962-200

online@trotec.com
www.trotec.com